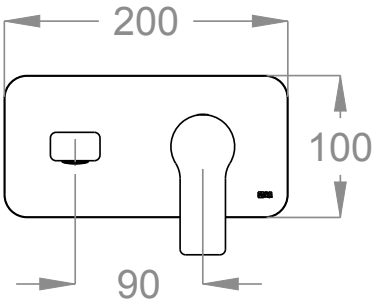
200
100
90

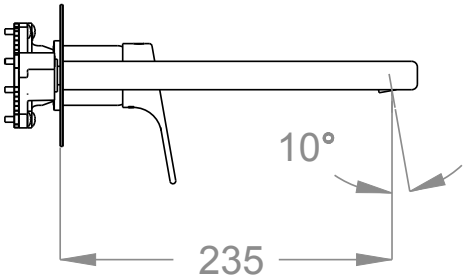
10°
235

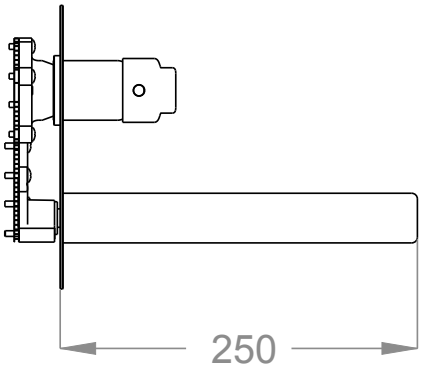
250