SCHEDA TECNICA / TECNICAL DATA

RUBINETTERIE RITMONIO S.R.L. si riserva tutti i diritti connessi con il presente documento e con l'oggetto o la materia ivi rappresentati con divieto di riprodurlo, utlizzarlo o renderlo accessibile a terzi in assenza di previa autorizzazione. Disegno CAD non modificabile a mano

RUBINETTERIE RITMONIO S.R.L. will claim all rights related to the present document and with the object or subject represented therein with the prohibition of reproduction, use or disclosure to third parties without previous permission. The Cad plan is not alterable by hand

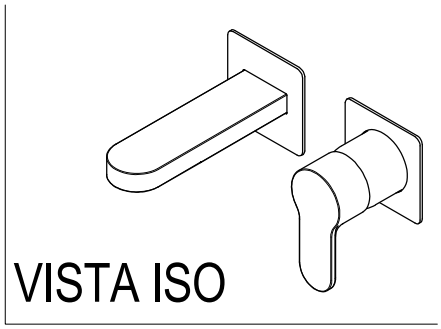

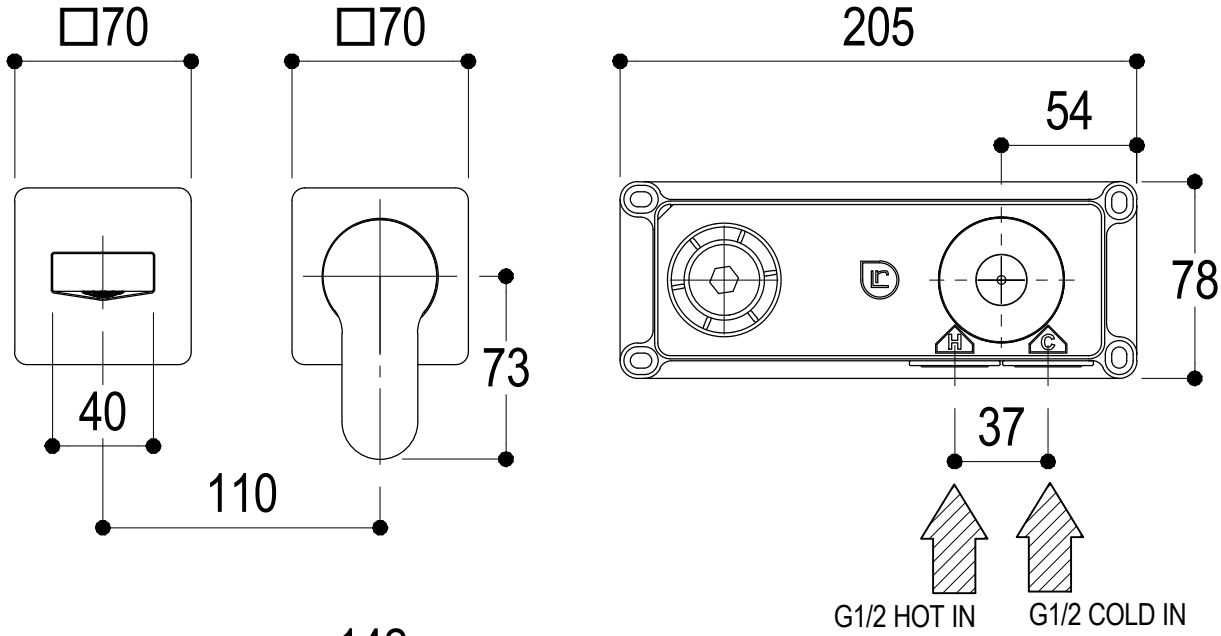

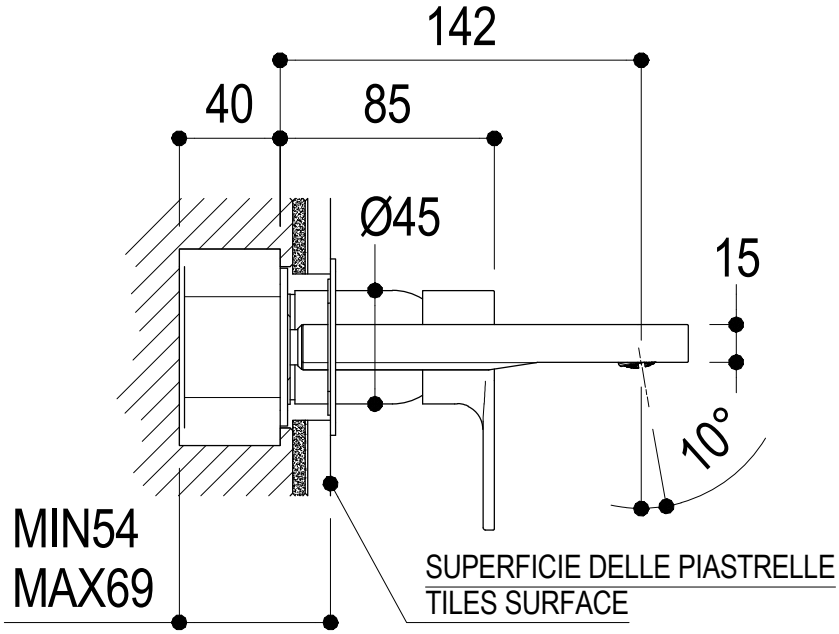

Ritmonio Living a quality experience. 13019 VARALLO - (VC) - ITALY	SERIE TAB	CODICE PR37AH201	DATA EMISSIONE 18/02/15
	DENOMINAZIONE Miscelatore monocomando ad incasso per lavabo Built–in single lever basin mixer		
REVISIONE rev.1 – 09/05/16	EMESSO SIGNORINI	APPROVATO GIUSTO	